CAROTTIERS ÉCHANTILLONNEURS

PAR BATTAGE À PAROI ÉPAISSE ET À PAROI MINCE

FABRICATION FRANÇAISE

REPÈRE

1 Tête
2 Bille
3 Siège de bille
4 Gaine plastique
5 Tube
6 Panier
7 Trousse

Nous préciser le type de tiges utilisées

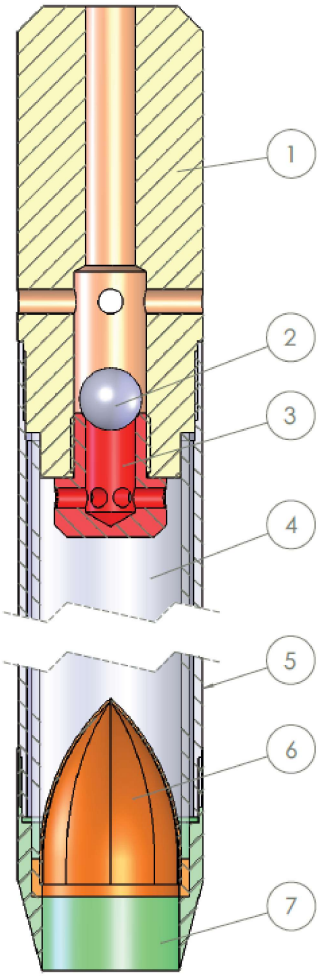

Ø GAINE – TUBE - TROUSSE

Type	Gaine Dim. (mm)	Tube Dim. (mm)	Trousse Dim. (mm)
42 x 56	45 x 42	55,6 x 46	56 x 42
43 x 60	43 x 45	60 x 46	60 x 42
56 x 76	63 x 57	74 x 67	74,5 x 55
76 x 91	80 x 77 (translucide)	86 x 81	88,8 x 75,3
		Trousse longue :	84,2 x 75,3
83 x 105	90 x 84	99 x 92,5	102 x 85
92 x 111	100 x 94	110 x 101,6	111 x 92
96 x 114	100 x 97,4 (translucide)	102 x 114	96 x 116
102 x 130	110 x 103,6	125 x 113	130 x 102
APM 86	80 x 77	86 x 81	86 x 75,3
APM 101	92 x 94 (translucide)	100 x 95	100 x 92

Diamètres en mm : Ø extérieur x Ø intérieur

RÉFÉRENCES CAROTTIERS - FILETAGE À DROITE

Type	Carottier complet Lg 0.5 m	Lg 0.75 m	Lg 1 m	Panier	Trousse	Tête complète
42 x 56 sans panier	WN 0100013	-	-	-	WN 0600006	WN 0200001
42 x 56 avec panier	WN 0100017	-	-	WN 0600009	WN 0600007	WN 0200001
43 x 60	-	-	WN 0102122	-	WN 0102125	WN0102123
56 x 76	WN 0100115	WN 0100116	WN 0100117	WN 0600110	WN 0600109	WN 0200101
76 x 91	WN 0101014	WN 0101015	WN 0101016	WN 0601011	WN 0601009	WN 0201001
83 x 105	WN 0100215	WN 0100216	WN 0100217	WN 0600210	WN 0600209	WN 0200201
92 x 111	WN 0102115	WN 0102116	WN 0102117	WN 0602109	WN 0602108	WN 0202101
96 x 114	-	-	WN 0101050	WN 0101055	WN 0101054	WN 0202101
102 x 127	WN 0102011	WN 0102012	WN 0102013	WN 0600211	WN 0602008	WN 0202001
APM 86	WAPM 086050	WAPM 086075	WAPM 086100	WN 0601011	WAPM 086400	WAPM 086200
APM 101	WAPM 101050	WAPM 101075	WAPM 101100	WAPM 101600	WAPM 101400	WAPM 101200

Pour les carottiers filetage à gauche, ainsi que d'autres longueurs et diamètres : nous consulter